ИНФОТЕХ

Сделано в России

PasCounter

Система подсчета пассажиров на борту транспортного средства.

Идеальное решение для автоматического подсчета пассажиров с точностью до 98% для любых типов транспортных средств. Система построена на полнокадровой видеоаналитике данных с видеокамер над дверными проходами и точным определением людей и направления их движения.

ИНФОТЕХ PasCounter

Система подсчета пассажиров по видеоаналитике с точностью 98%

ИНФОТЕХ
Сделано в России

Система PASCOUNTER от компании ИНФОТЕХ представляет собой инновационное решение для подсчета пассажиров на общественном транспорте, основанное на технологиях видеоаналитики.

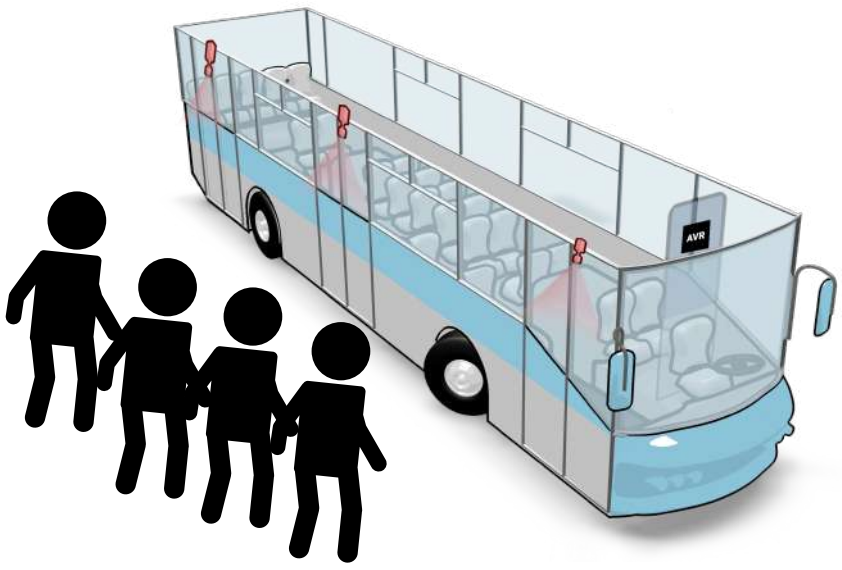

В состав бортовой системы ИНФОТЕХ PASCOUNTER входят видеокамеры, установленные над дверными проходами и аппаратный модуль видеоаналитики с возможностью передачи результатов подсчета в смежные бортовые системы или в облачный сервис ИНФОТЕХ TRACE.

Подсчет пассажиров построен на анализе видеоданных с видеокамер и предоставляет точное количество вошедших/вышедших людей на остановках. При подсчете учитываются только взрослые люди, исключая маленьких детей, а также любые предметы и вещи, попавшие в поле зрения камеры, к примеру лыжи, велосипеды, рюкзаки, сумки и т.п.

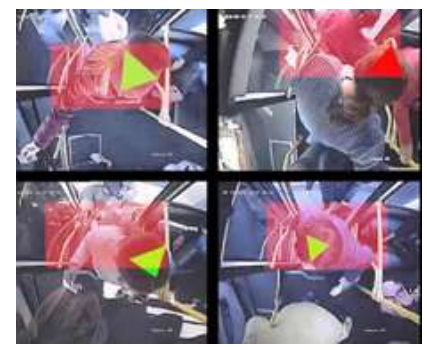

Для системы PASCOUNTER были разработаны специальные алгоритмы обработки видеоданных по полным кадрам с одновременным детектированием людей, определением их взаимного расположения и траекторным анализом.

Ключевые возможности ИНФОТЕХ PASCOUNTER:

- Подсчет пассажиров по анализу видеоданных с видеокамер над дверьми
- Точность подсчета – до 98%
- Применение аналоговых или цифровых видеокамер
- Встроенные математические алгоритмы видеоаналитики:
  - Детектор людей по силуэтам вида сверху
  - Оптимизированный дискриминативный трекер KCF
  - Комбинированный анализ скорости и траектории движения
  - Сопровождение объектов по полному кадру
- Одновременная видеофиксация и сохранение видеоданных
- Не требует 3D датчиков
- Не требует настроек

Использование обычных видеокамер в виде датчиков и мощный математический аппарат по анализу видеоизображений создают синергию качества и финансовой доступности для получения высокоточных данных подсчета пассажиропотока на любых типах транспорта

Технологии видеоаналитики позволяют сохранять исходные потоковые видеоданные с каждой камеры и в дальнейшем облегчают и ускоряют оценку точности подсчета.

Система ИНФОТЕХ PASCOUNTER полностью соответствует требованиям ГОСТ Р 54723-2019 «Система управления городским пассажирским транспортом».

Монтаж оборудования системы PASCOUNTER не требует каких-либо дополнительных операций по точной настройке и осуществляется как монтаж обычной системы видеонаблюдения.

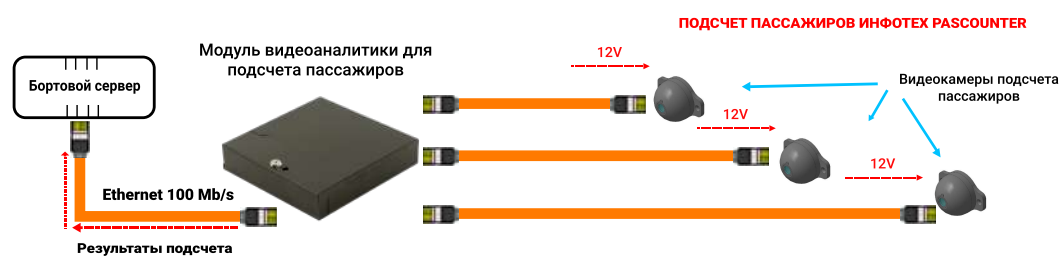

Рис.1. Подключение системы подсчета пассажиров ИНФОТЕХ PASCOUNTER к бортовому серверу

Подсчет пассажиров и сертифицированное по ПП №969 видеонаблюдение

Так-же дополнительной возможностью системы ИНФОТЕХ PASCOUNTER является способность объединять в одной системе две системы:

- Систему подсчета пассажиров
- Систему видеонаблюдения по ПП №969

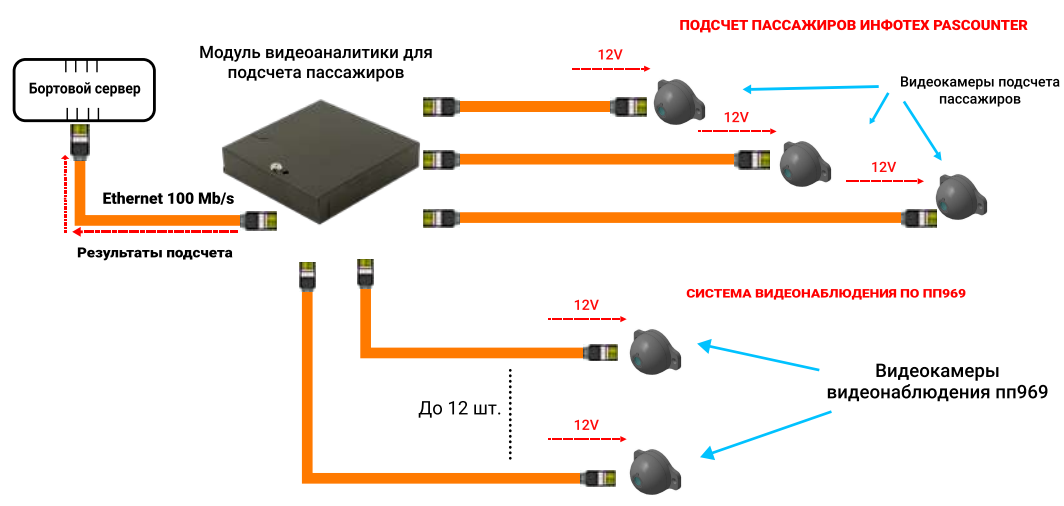

Рис.2. Видеонаблюдение ПП969 и подсчет пассажиров

Все оборудование ИНФОТЕХ сертифицировано в соответствии с Постановлением Правительства Российской Федерации от 26.09.2016 № 969.

СПЕЦИФИКАЦИЯ МОДУЛЕЙ ВИДЕОАНАЛИТИКИ

Модули видеоаналитики				
Наименование модели	AVR-OnBoard-M	AVR-OnBoard-L	AVR-OnBoard-XL	AVR-OnBoard-XXL
Внешний вид				
Назначение	Подсчет пассажиров	Подсчет пассажиров	Подсчет пассажиров	Подсчет пассажиров и видеорегистрация
Количество подключаемых видеокамер подсчета пассажиров	Две	Три	Четыре	Четыре
Количество подключаемых видеокамер обзора по ПП969	-	-	-	Двенадцать
Интерфейс для связи с бортовым сервером	Ethernet 10/100/1000 BASE-T			
Питание	8-36VDC	8-36VDC	8-36VDC	8-36VDC
Потребляемая мощность	45W	45W	45W	65W
Размеры	250x200x45мм.	250x200x45мм.	250x200x45мм.	350x200x45мм.
Вес	2 кг	2 кг	2 кг	3 кг
Рабочая температура	-40...+55° C			
Влажность	не более 95% при +20° C			

СПЕЦИФИКАЦИЯ МОДУЛЕЙ ВИДЕОАКАМЕР

Видеокамеры для подсчета пассажиров		
Наименование модели	AVC-030-S1	AVC-030-K1
Внешний вид		
Назначение видеокамеры	Подсчет пассажиров	Подсчет пассажиров
Интерфейс	Ethernet 10/100 BASE-T	
Питание	12VDC	12VDC
Потребляемая мощность	4W	4W
Тип установки	Накладная	Встраиваемая
Корпус	пластик	метал
Размеры	Ø50x35мм	49x43x55мм
Вес	75 г	150 г
Рабочая температура	-40...+55° C	
Влажность	не более 95% при +20° C	

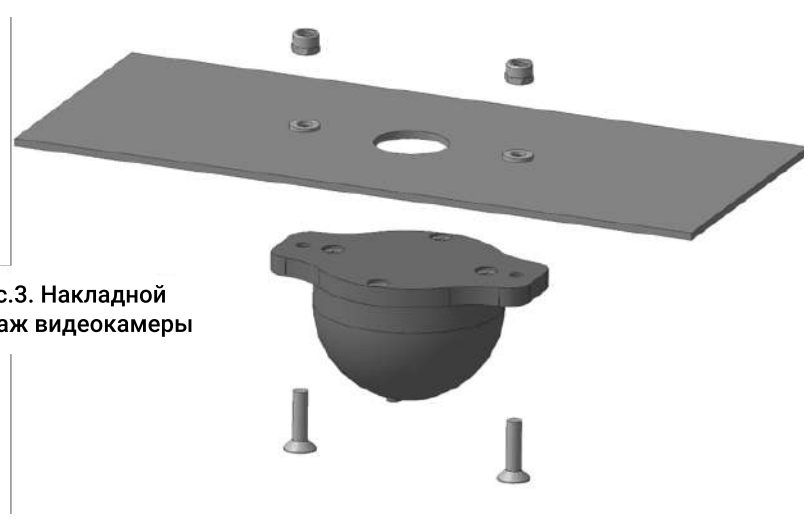

Рис.3. Накладной монтаж видеокамеры

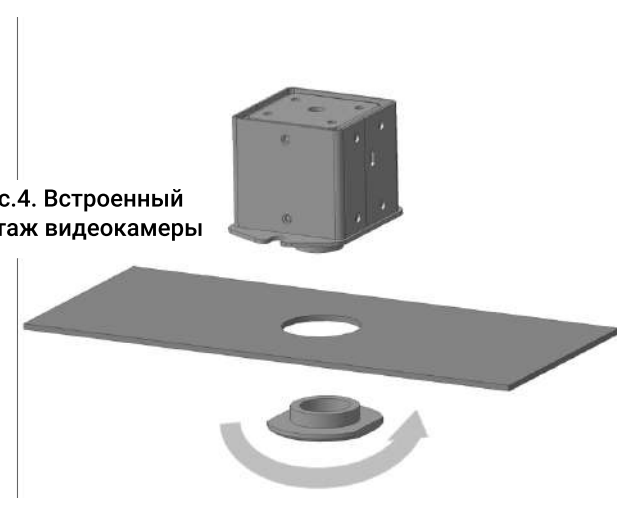

Рис.4. Встроенный монтаж видеокамеры